LCMシリーズ タオル掛け

L8818CH

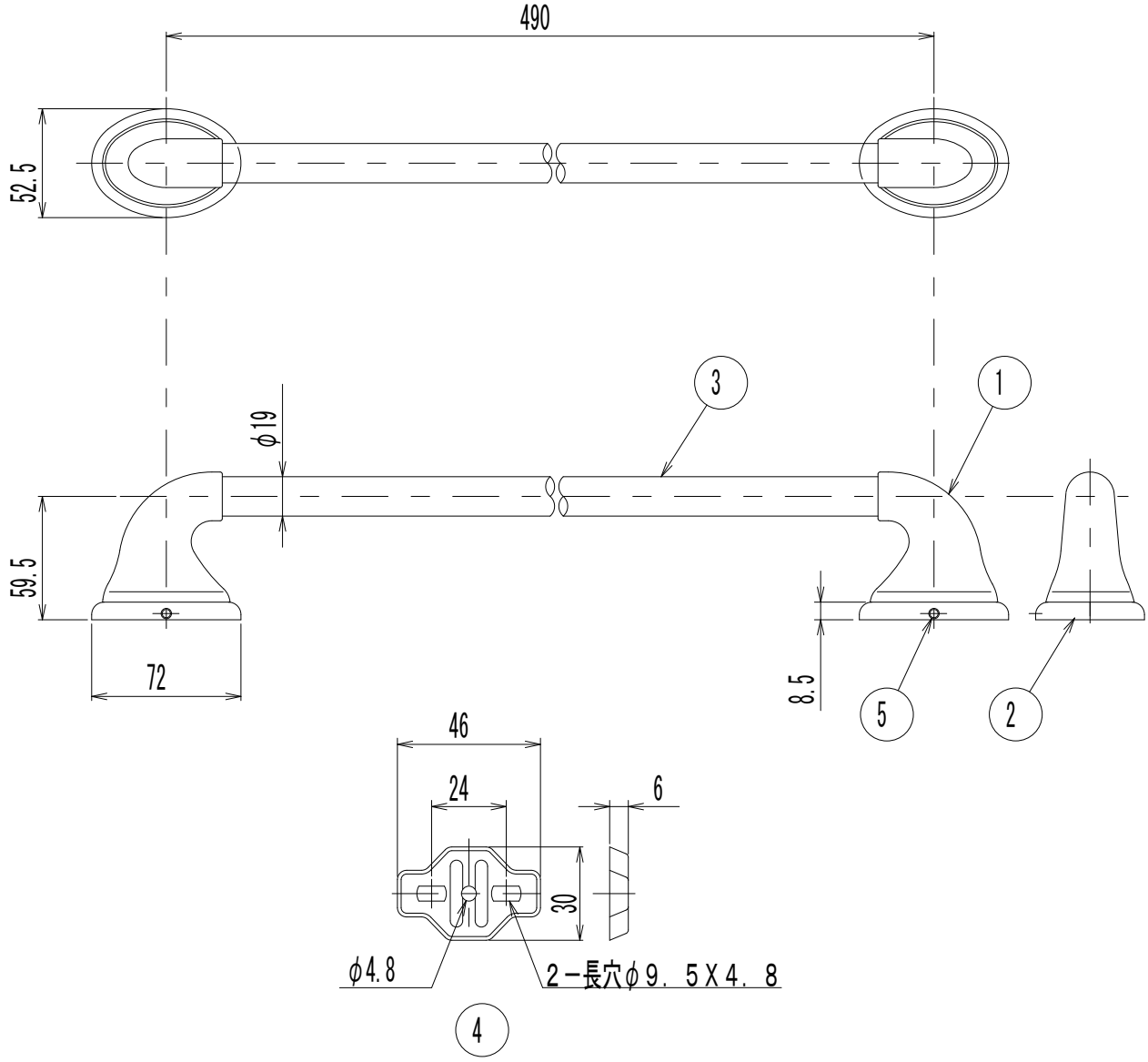

※本製品は輸入品の為、本図と若干寸法が違う場合があります。

部番	部品名	材質	個数	摘要・仕上
7	取付ネジ　4X32	SWRM	4	⊕ナベタッピンネジ（ユニクロメッキ）
6	樹脂プラグ	PP	4	P－6
5	ブラケット固定ネジM5X13	SUS304	2	スリワリ付止めネジ（先とがり）
4	取付座	SGCC	2	ニッケルメッキ
3	パイプ	BS－C2700	1	L＝457mm クロムメッキ
2	台座	ZDC－2	2	クロムメッキ
1	ブラケット	ZDC－2	2	クロムメッキ

株式会社リライアンス	品名	LCMシリーズ タオル掛け	品番	L8818CH

050705