２－２．製品図面

本製品は陶磁器のため、出来上がりに
多少の寸法誤差が生じる場合があります。
現物あわせにて取付けをお願いします。

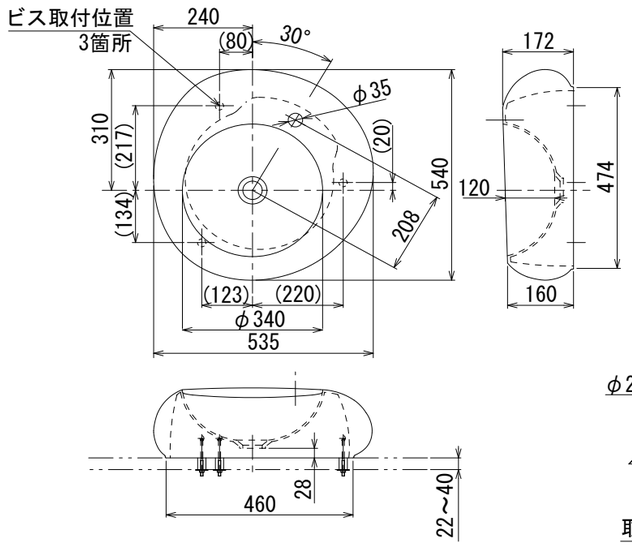

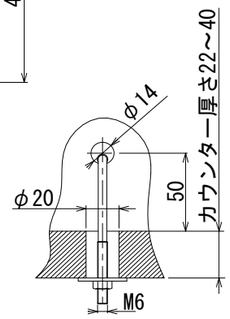

取付け部参考図

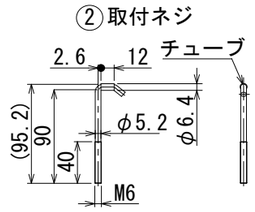

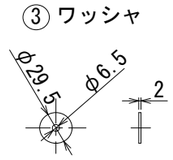

手洗器重量　18kg
手洗器容量　5L

⚠使用上のご注意（必ずお読みください）

用途以外のご使用はしないでください。事故の原因となります。

・取付設置店様は取付設置終了後、正常に作動する事を確認するとともに、お客様に使用方法・お手入れの仕方を説明して下さい。
・本製品に登ったり、ぶらさがったり、もたれたりしないで下さい。また、たたく・ぶつける等衝撃を与えないで下さい。
・陶器の手洗器は、硬い物を落下させると破損してしまいますのでご注意下さい。
・冷水・熱湯をかけたりしないで下さい。また、高熱の機器を近くに置かないで下さい。
・修理技術者以外は修理改造を絶対に行わないで下さい。

３．お手入れ方法

本製品がいつまでも美しさを保つよう下記に従ってお手入れしてください。

・手洗器の汚れは浴室用洗剤等をスポンジにつけて磨きます。磨いた後は布などで水拭きし、最後に空拭きをして下さい。
・排水口にヘアキャッチャーが付属している場合は、引き上げて取り出しゴミを取り除いた後、水洗いしてぬめりを落として下さい。

製造元

ビレロイ＆ボッホ社（ドイツ）

輸入総代理店

株式会社リライインス
〒160-0023
東京都新宿区西新宿6-6-3
新宿国際ビルディング新館9階
https://www.le-bain.com

製品についてのお問い合わせは
・TEL 03-5909-0503～4
・FAX 03-5909-0518

2018.01

リライインス　取付設置・取扱説明書

取付設置、ご使用の前にこの説明書をよくお読みの上、正しく取付設置、ご使用ください。
お客さまへ・・・本書はお読みになった後も、お使いになる方が必要な時にいつでも読める様、大切に保管してください。
工事店様へ・・・取付設置後は、この取扱説明書をお客様へお渡しください。

Villeroy & Boch　PURE STONE
置き型手洗器

該当品番　：　5172.51.01　5172.51.R1

1．部品確認

1）下表を基に部品の数量確認を行って下さい。

同梱部品					
Villeroy & Boch　PURE STONE　置き型手洗器					
①ボウル本体	②取付ネジ	③ワッシャ	④ナット	⑤取付設置・取扱説明書	⑥テンプレート
	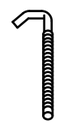			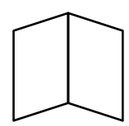	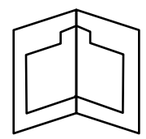
1台	3本	3ヶ	3ヶ	1枚	1枚

⚠ 取付設置前のご注意（必ずお読みください）

・取付けは本書の通りに実施し、取付設置店様が行って下さい。誤った取付は事故やケガの原因となります。
・高温になる場所へは設置しないで下さい。
・取付設置時はボウル本体表面にカバーをかけるなどし、キズがつかないようご注意下さい。
・製品図面に表記してある本体重量に耐え得る、強度のあるカウンターへ取付けて下さい。カウンターの強度やボウル本体の固定が不十分な場合、外れが生じたりガタツキの原因となります。

２－１．取付設置方法

1) 取付けるカウンターを付属のテンプレートに従い開口して下さい。
この時、開口の木口面は必ず仕上げて下さい。
（図１参照）

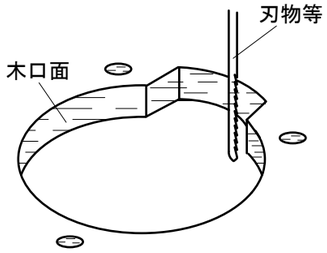

図１（カウンター表面より）

2) ①ボウル本体を開口したカウンターの開口部へ設置します。（図２、図３、２－２取付設置図参照）
開口したボウル固定穴とボウル裏面取付穴位置が一致するよう位置調整します。

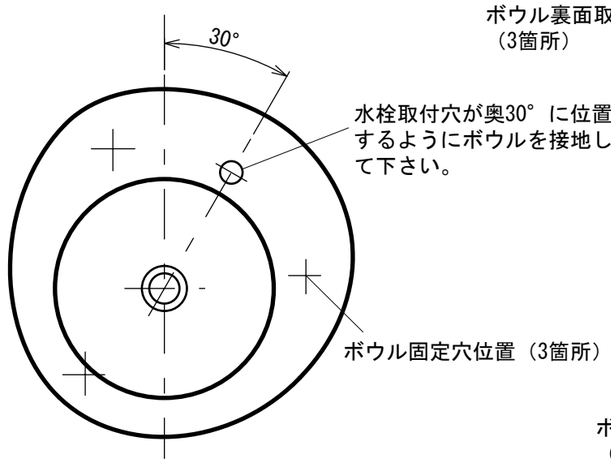

図３、設置位置（ボウル上面図）

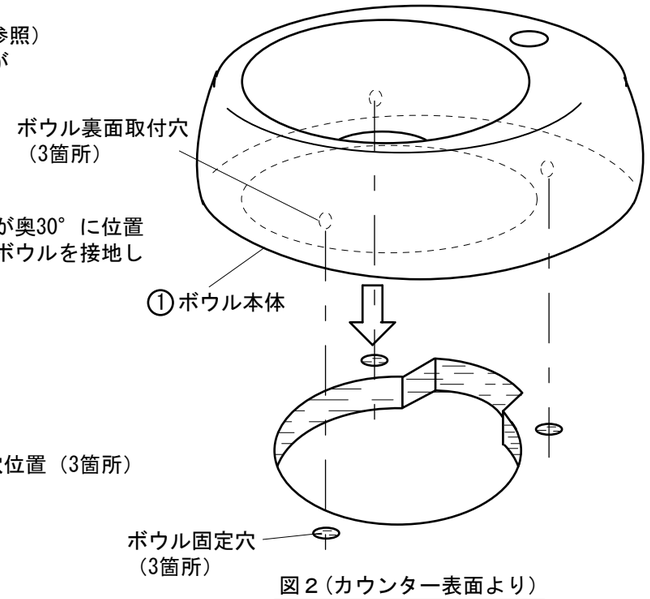

図２（カウンター表面より）

3) カウンター裏面から開口したボウル固定穴へ②取付ネジを差込み、フック部をボウル裏面取付穴へ引っ掛けます（計３箇所）。
（図４参照）

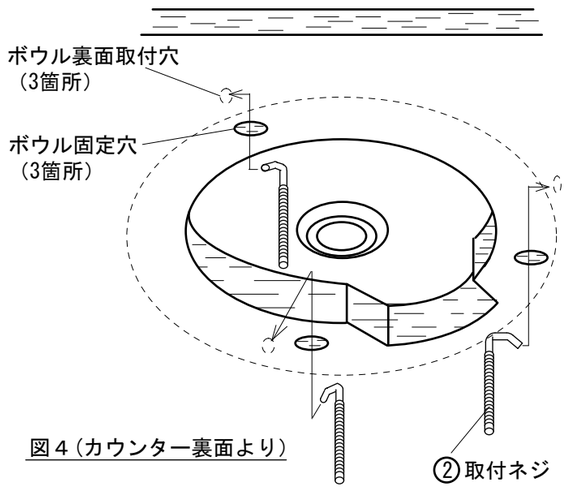

図４（カウンター裏面より）

4) ボウルに引っ掛けた②取付ネジに③ワッシャを通し、④ナットにて締め込みボウル本体を固定します。（図５、図６参照）

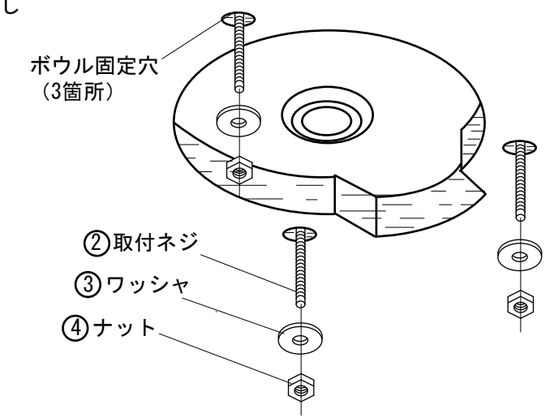

図５（カウンター裏面より）

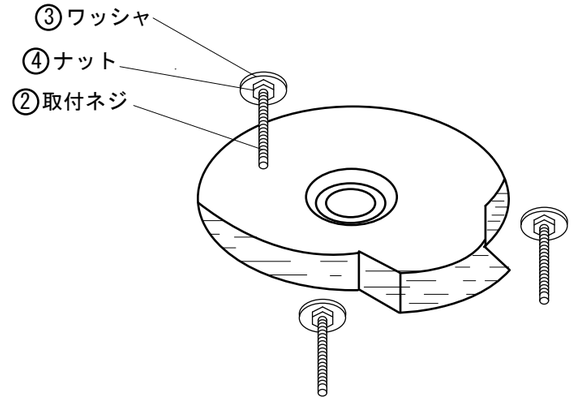

図６（カウンター裏面より）

5) ①ボウル本体のカウンター接地部をシリコンにてコーキングします。（図７参照）

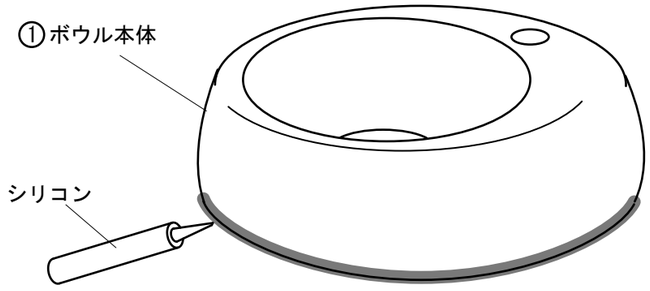

図７（カウンター表面より）