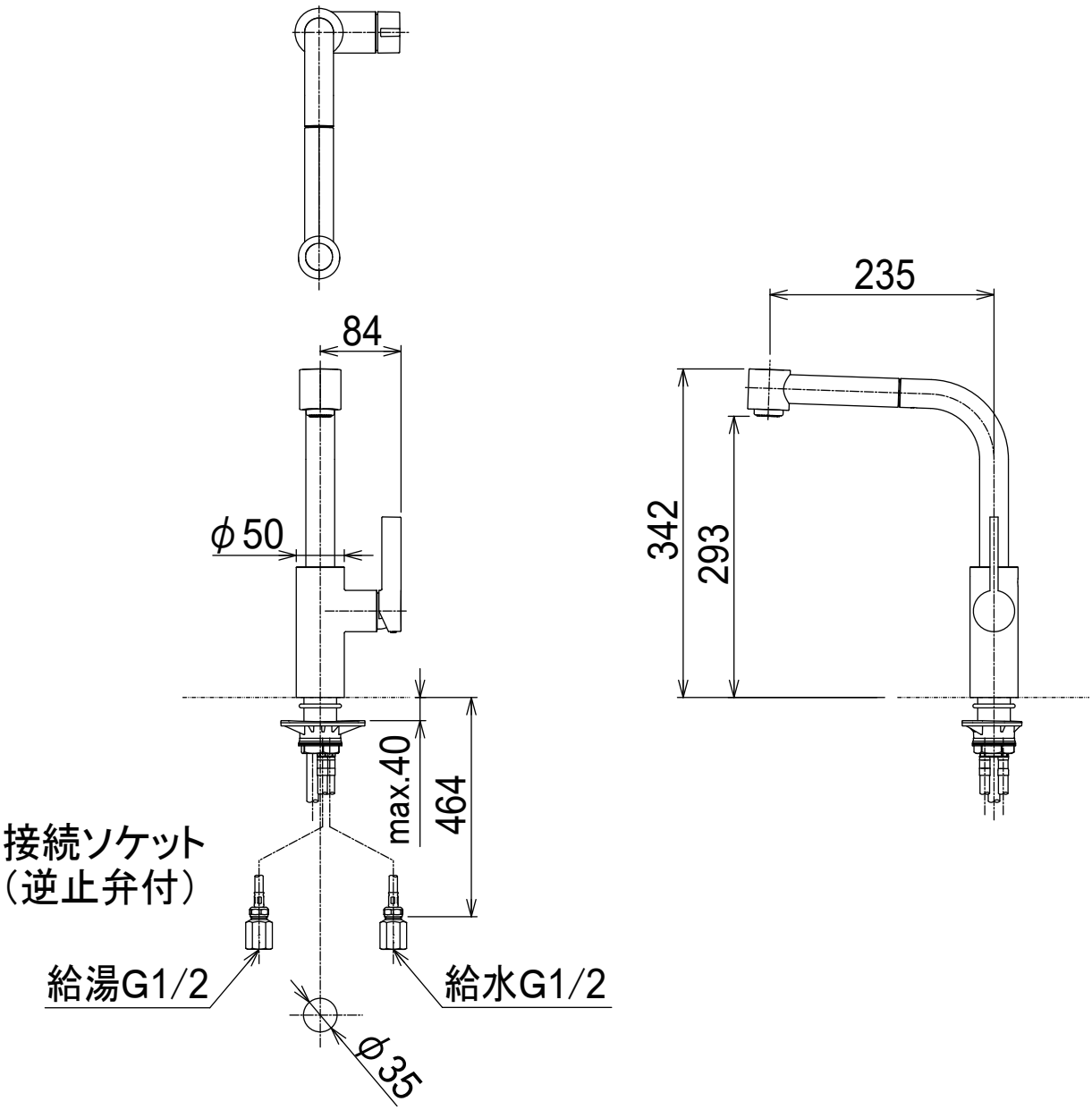

品番	33.870.790.XX	寸法参考図
セレクション名	ELIO　　仕上 ——	DORN BRACHT
品名	1穴型シングルレバーキッチン用混合栓	株式会社リライインス