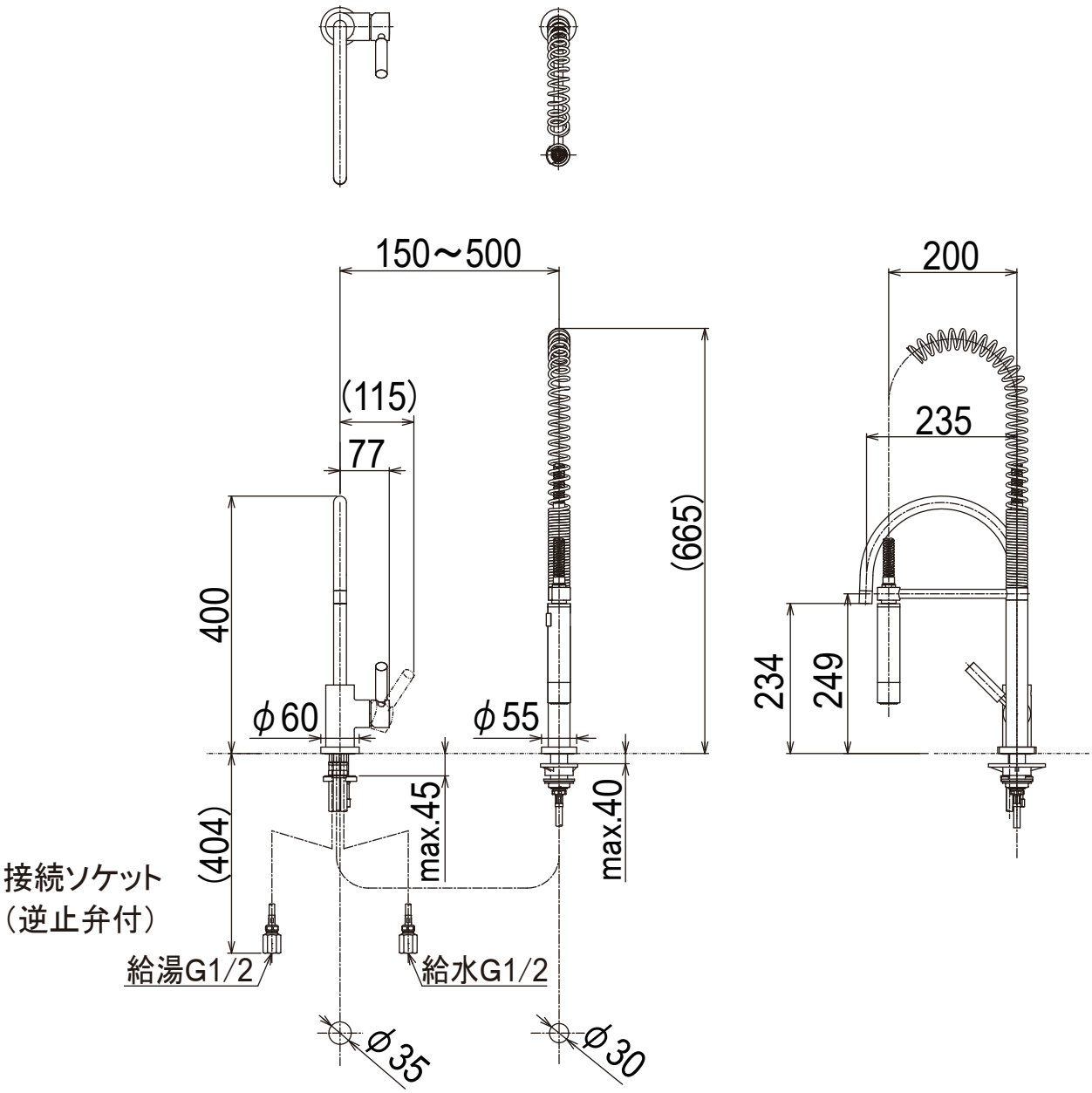

品番 33.826.888.XX + 27.799.970.XX	寸法参考図
セレクション名 TARA. 仕上 ——	DORN BRACHT
品名 2穴型シングルレバーキッチン用混合栓(ハンドシャワー付)	株式会社リライインス