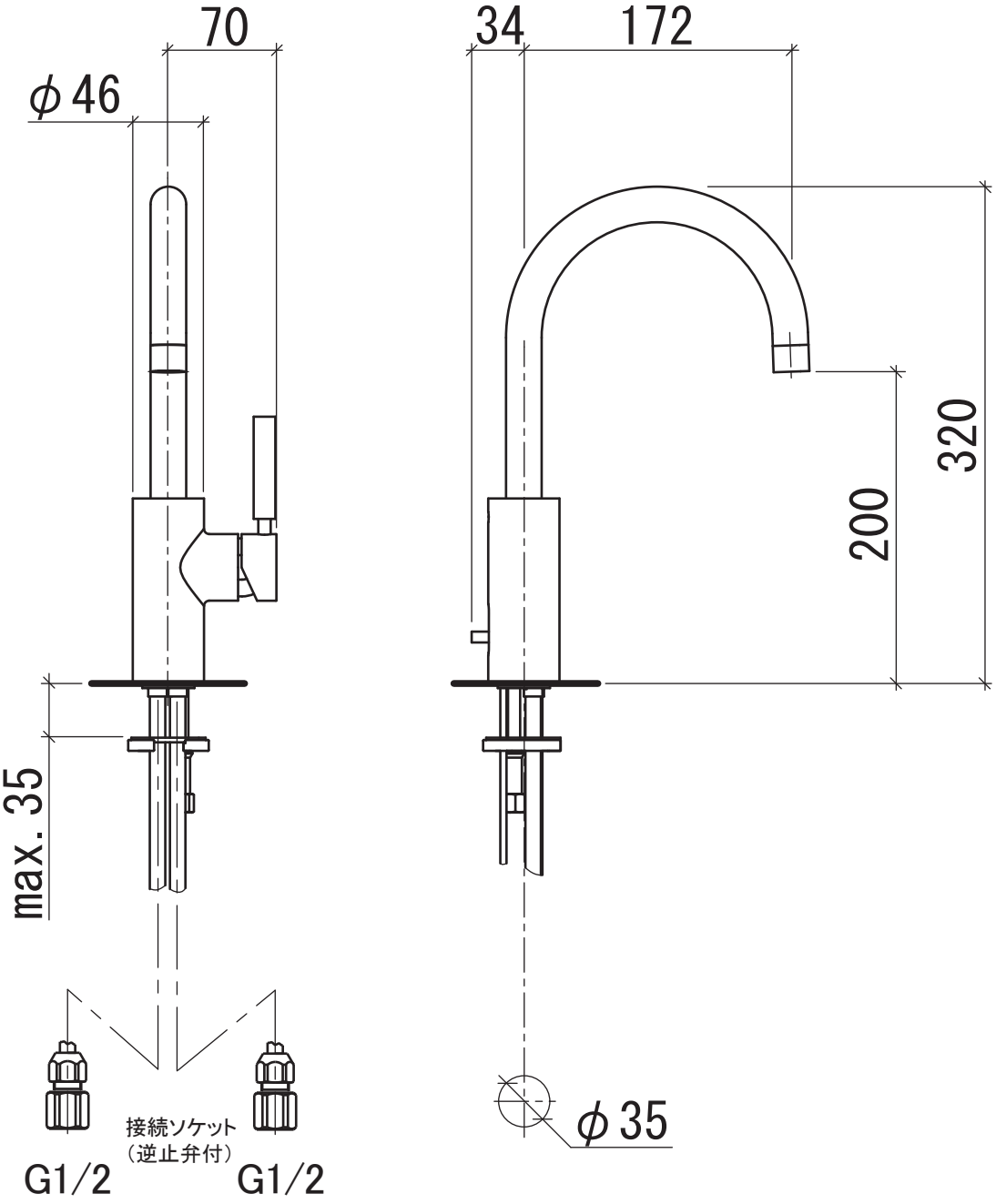

品番 33.500.885.XX	寸法参考図
シリーズ名 TARA.LOGIC　仕上 ――	
品名 １穴型シングルレバー洗面用混合栓	リライン