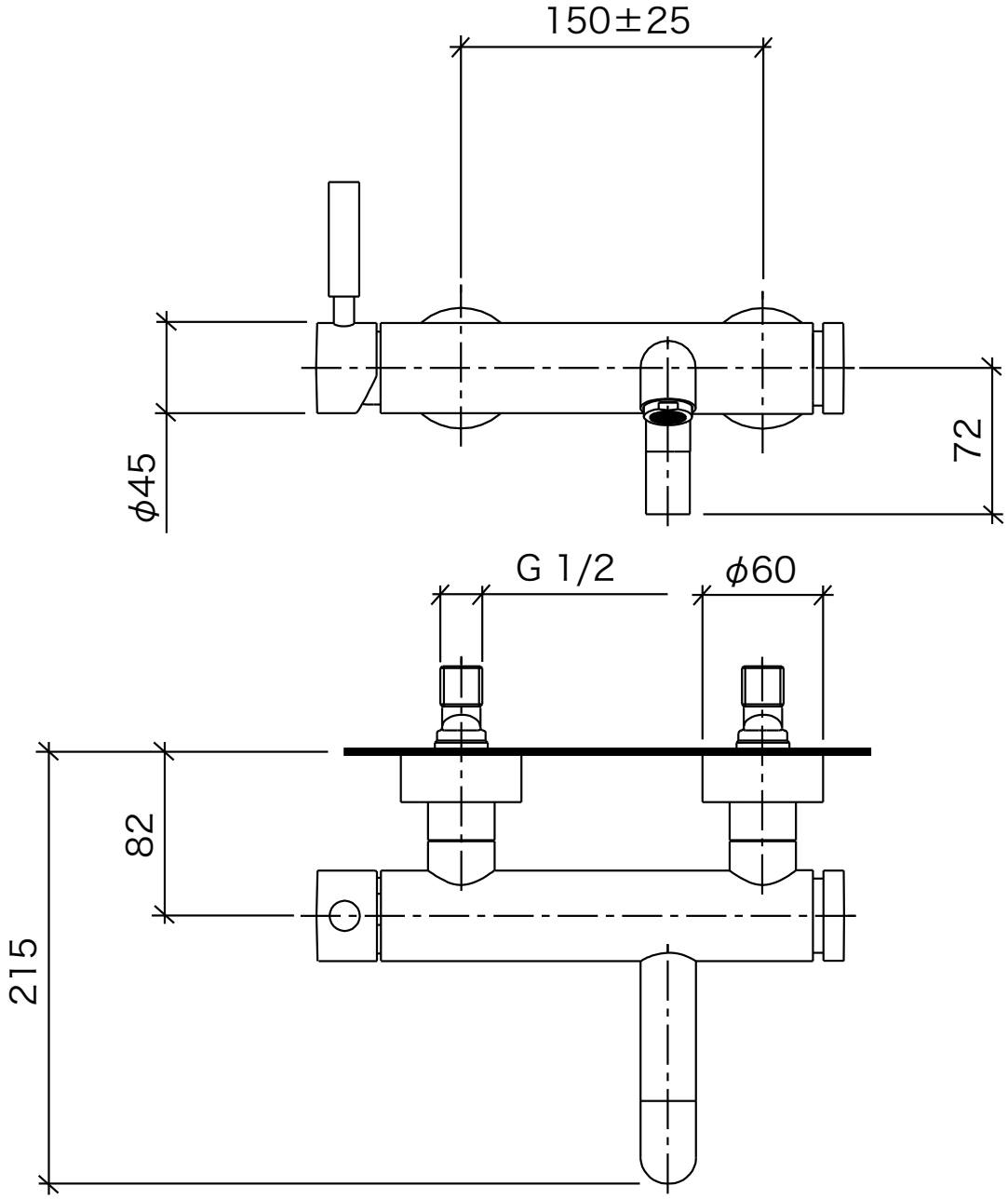

品番	33.200.625.XX	寸法参考図
シリーズ名 META.02	仕上 ——	
品名	壁出シングルレバーバスシャワー混合栓	リライン