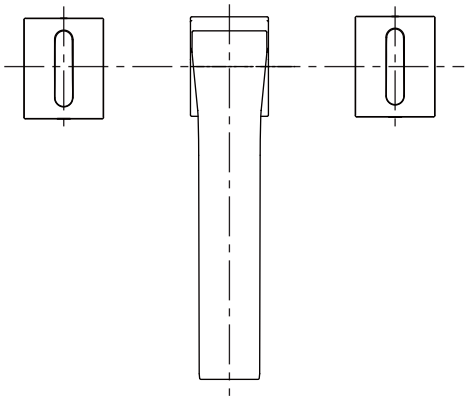

化粧部側面図

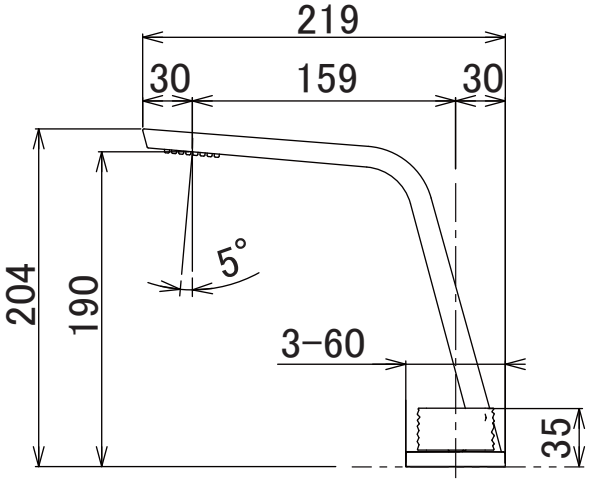

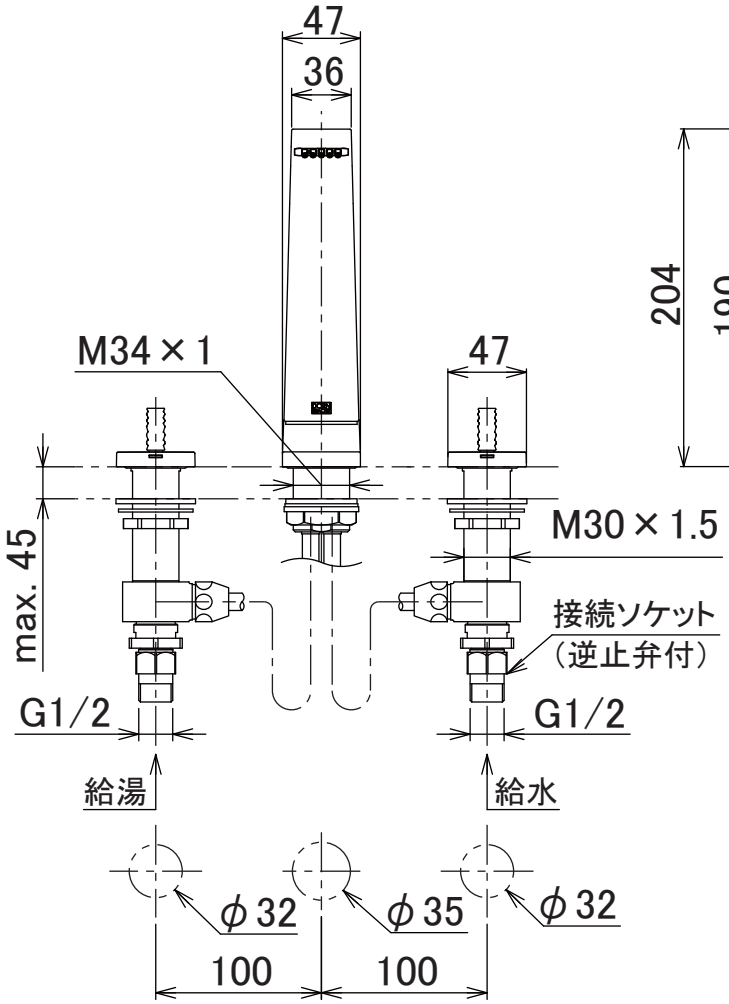

品番 13.715.705.XX + 20.005.705.XX + 20.005.706.XX	寸法参考図
セレクション名 CL.1　仕上 ――	DORN BRACHT
品名 ３穴型２バルブ洗面用混合栓	株式会社リライン ス