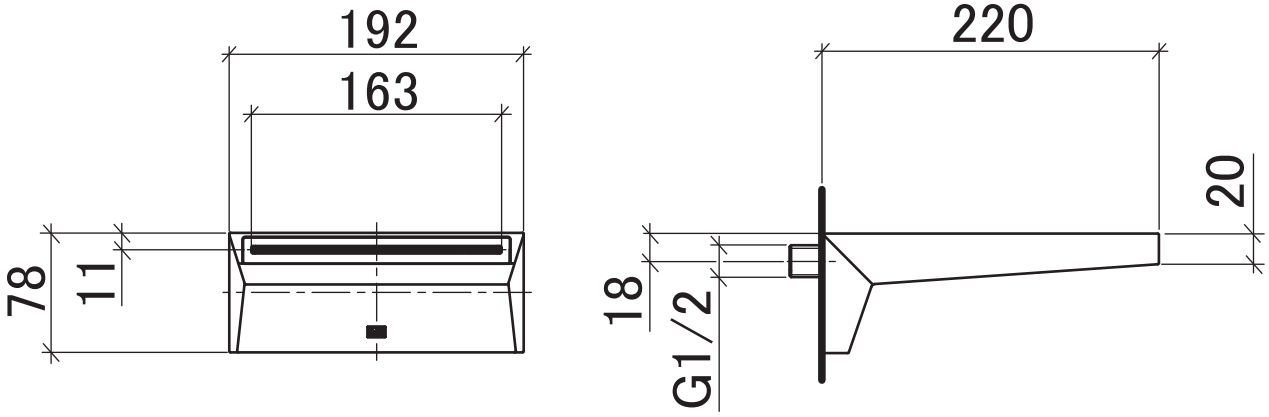

品番	13.430.730.XX	寸法参考図
セレクション名	SUPERNOVA	仕上 ——
品名	壁出吐水口	株式会社リライン