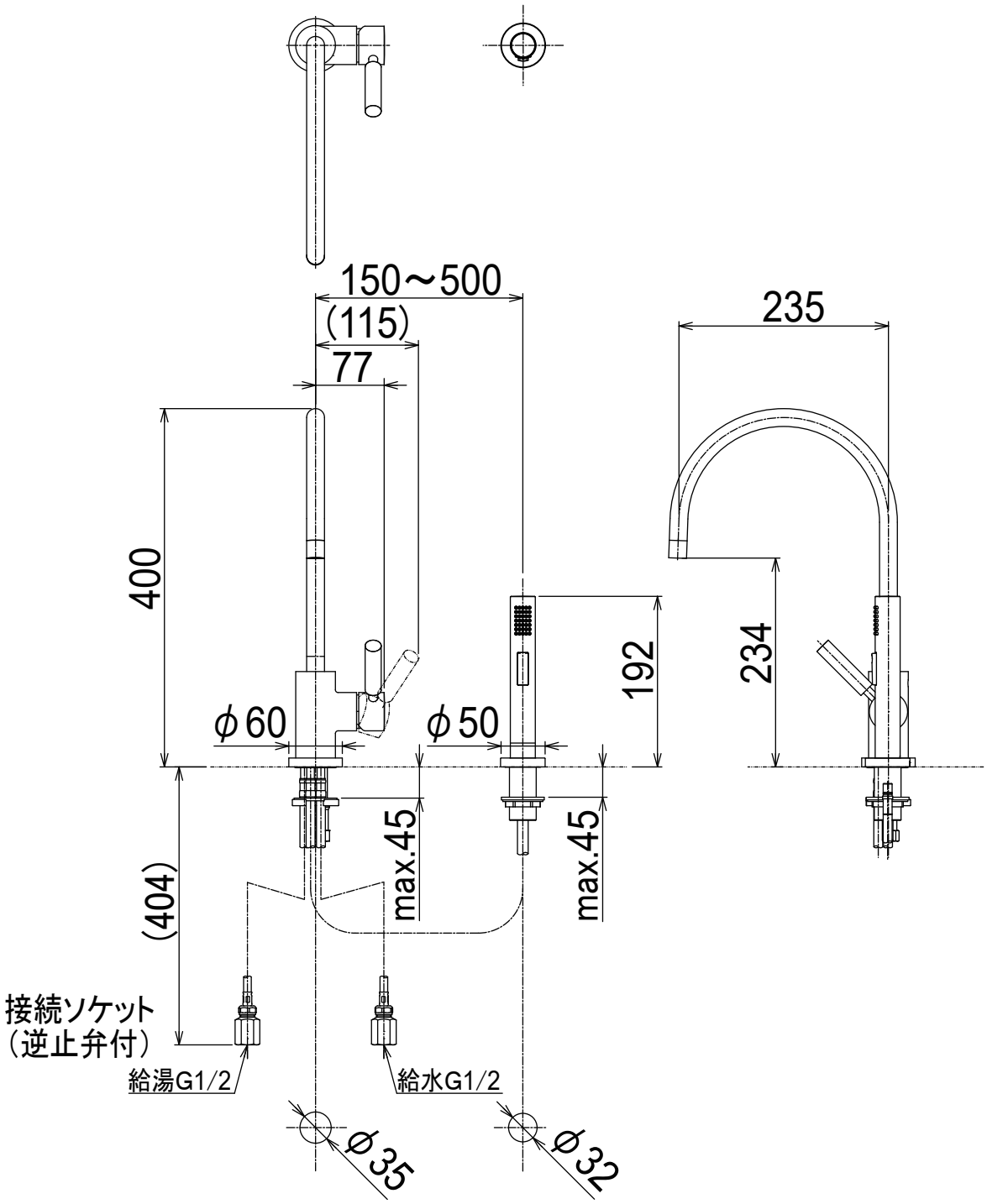

品番	33.826.888.XX + 27.731.970.XX	寸法参考図
セレクション名 TARA.	仕上 ——	DORN BRACHT
品名	2穴型シングルレバーキッチン用混合栓(ハンドシャワー付)	株式会社リライン ス