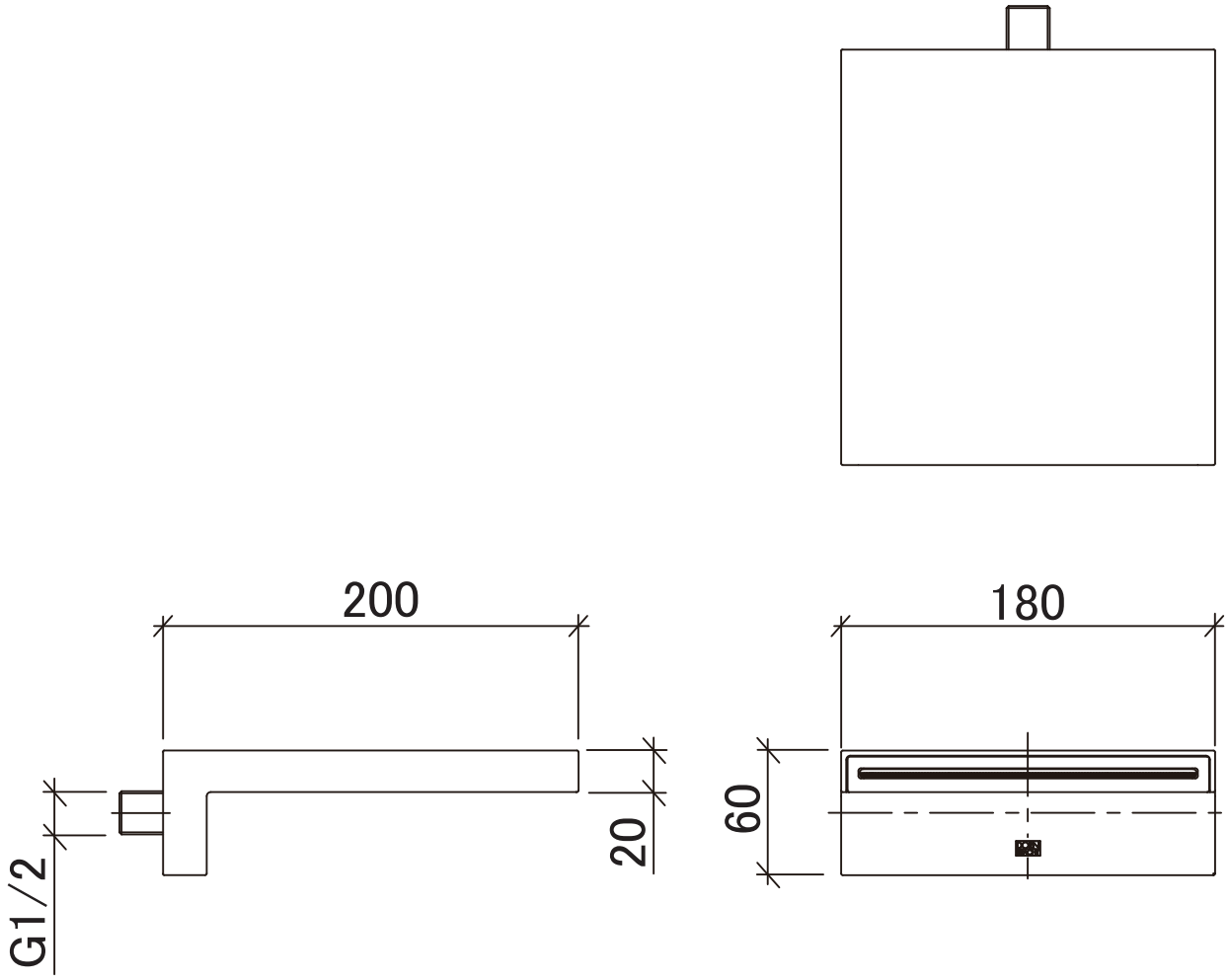


| | | |
|---|---|---|
| 品番 | 13.430.740.XX | 寸法参考図 |
| セレクション名 | DEQUE | 仕上 —— |
| 品名 | 壁出吐水口 | DORN BRACHT 株式会社リライン ス |